型号:GH-18-100-i-S-B-G2-RB(缩框型)

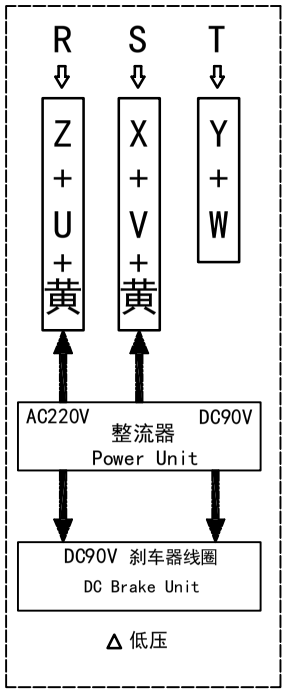

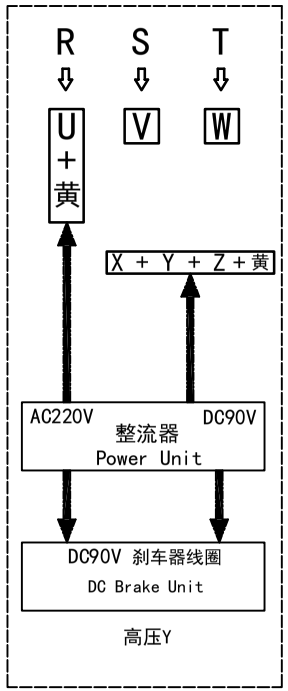

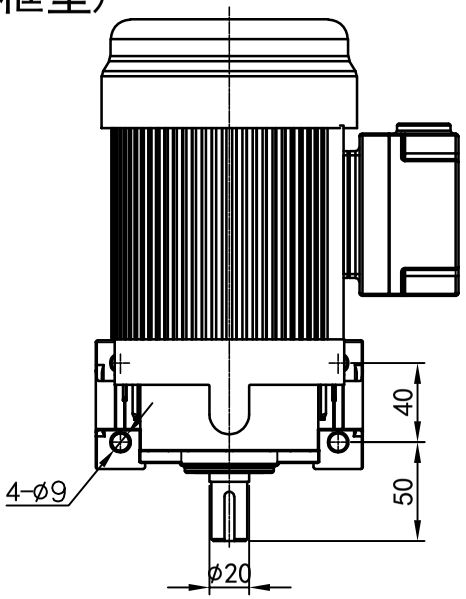

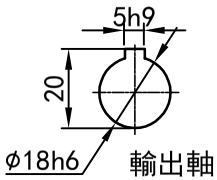

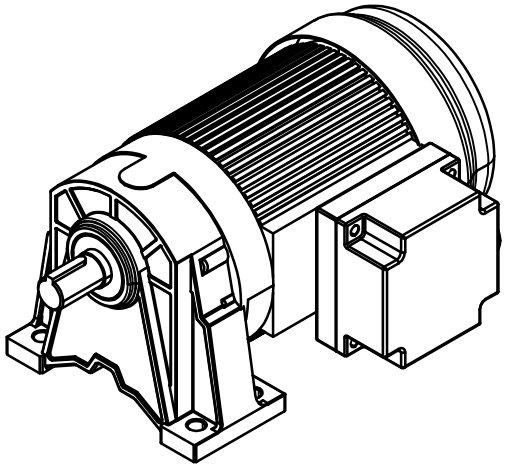

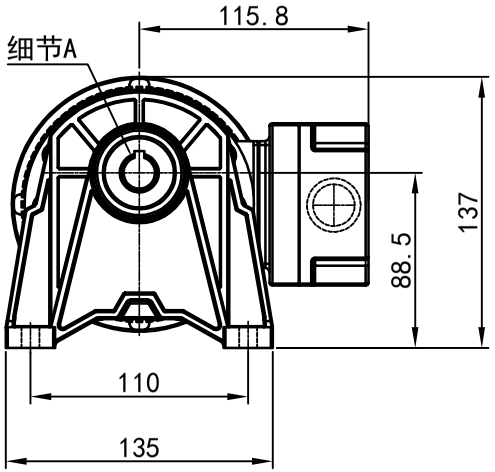

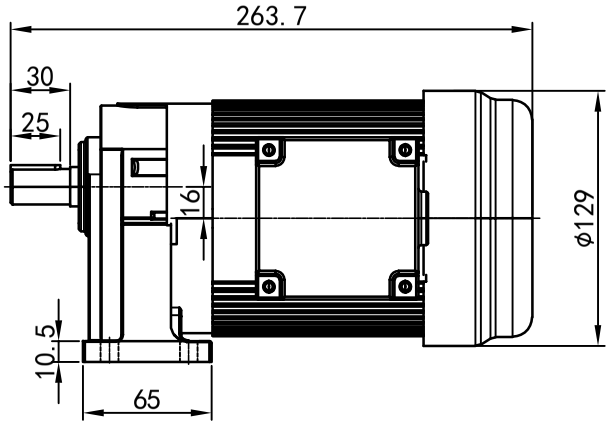

功率:0.1kw (1/8HP)
极数:4P
电压:3相220V/380V
接法:△/ Y
频率:50Hz/60Hz
减速比:60~100
扭矩:33.32~56.84 Nm

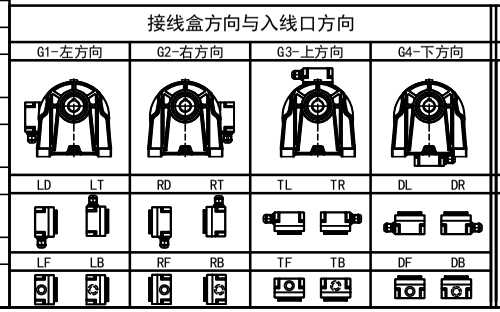

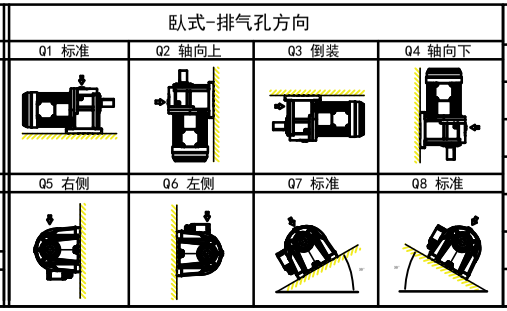

标记	处数	分区	更改文件号	签名	年月日
设计	Q.H.W	2023/11/13	标准化		
校对			版本	V1.0	
审核					
工艺			批准		

选型技术号

OPG OUBANG www.oubang-motor.com

浙江欧邦电机有限公司

GH 卧式小齿轮马达

视图方式	重量	比例
	5.79KG	1:4
共 1 张 第 1 张		A4

GH18-100w-B(缩框型)

备(底)用件登记
旧底图总号
底图总号
签字
日期