型号:GH-40-3700-i-S-G3-TL(缩框型)

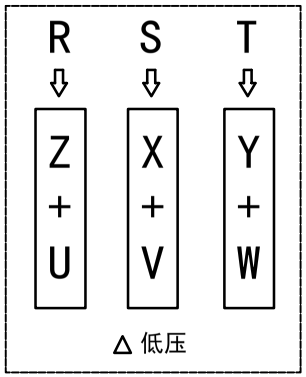

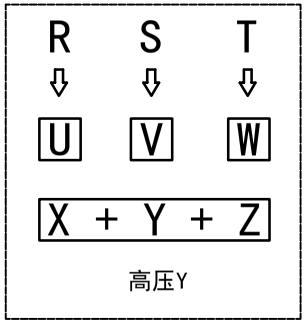

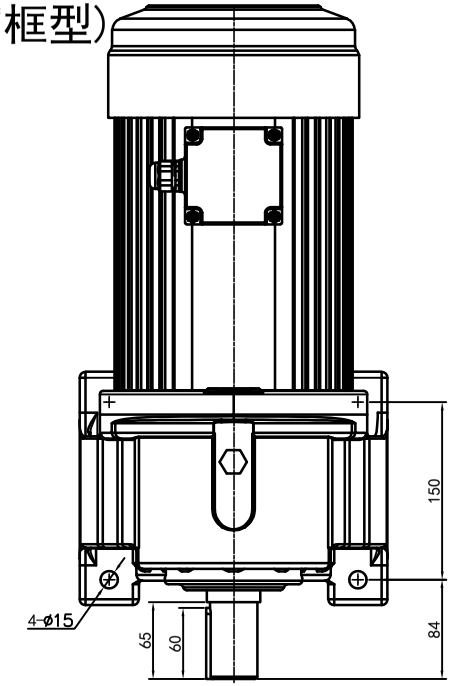

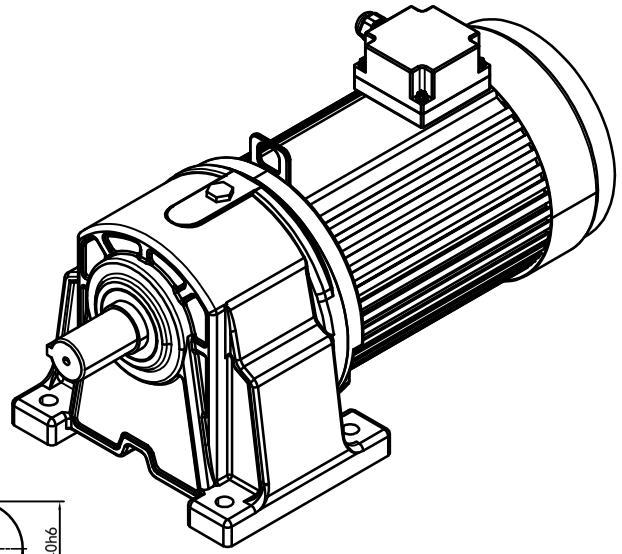

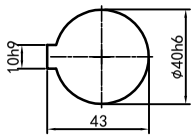

輸出軸
細節A 比例2:1

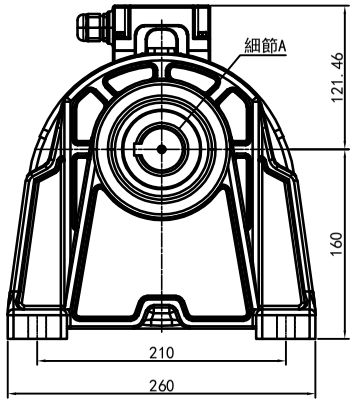

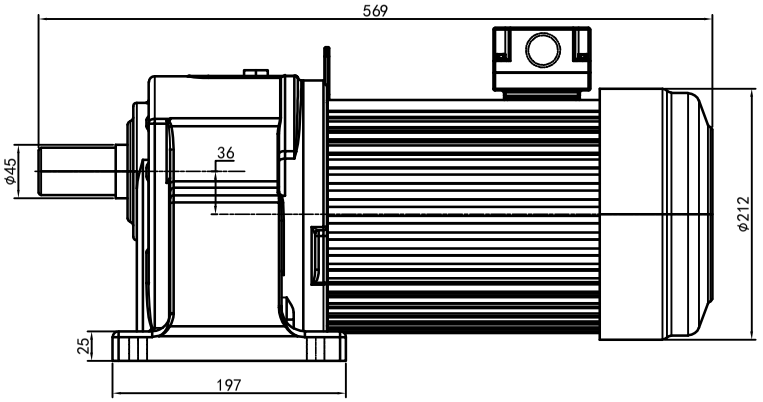

功率:3.7kw (5HP)
极数:4P
电压:3相220V/380V
接法:△/ Y
频率:50Hz/60Hz
减速比:15~60
扭矩:319.48~1244.6Nm

接线盒方向与入线口方向			
G1-左方向	G2-右方向	G3-上方向	G4-下方向
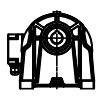	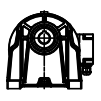	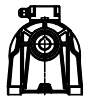	
LD LT	RD RT	TL TR	DL DR
		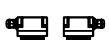	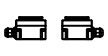
LF LB	RF RB	TF TB	DF DB

卧式-排气孔方向			
Q1 标准	Q2 轴向上	Q3 倒装	Q4 轴向下
	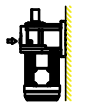		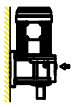
Q5 右侧	Q6 左侧	Q7 标准	Q8 标准
	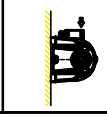		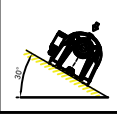

标记	处数	分区	更改文件号	签名	年月日	
设计	Q.H.W	2023/11/17	标准化			选型技术号
校对			版本	V1.0		
审核						
工艺			批准			

OPG
OUBANG
www.oubang-motor.com

浙江欧邦电机有限公司

GH 卧式小齿轮马达

视图方式	重量	比例
	65.68KG	1:7
共 1 张 第 1 张		A4

GH40-3700w(缩框型)

备(底)用件登记
旧底图总号
底图总号
签字
日期