型号:GV-28-400-i-S-G1-LD（缩框型）

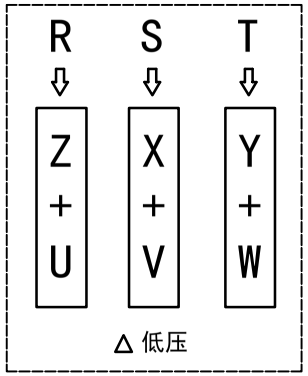

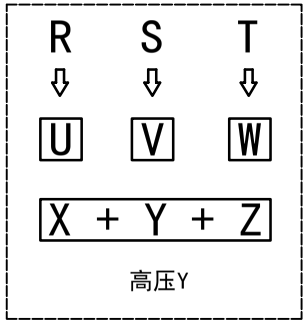

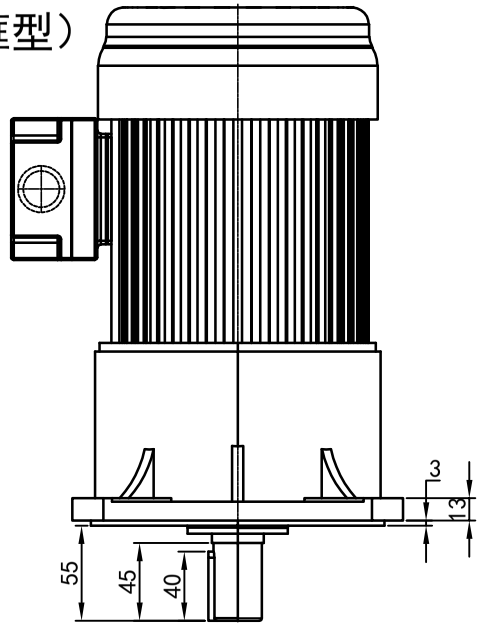

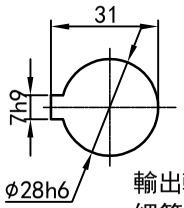

输出軸
細節A 比例2:1

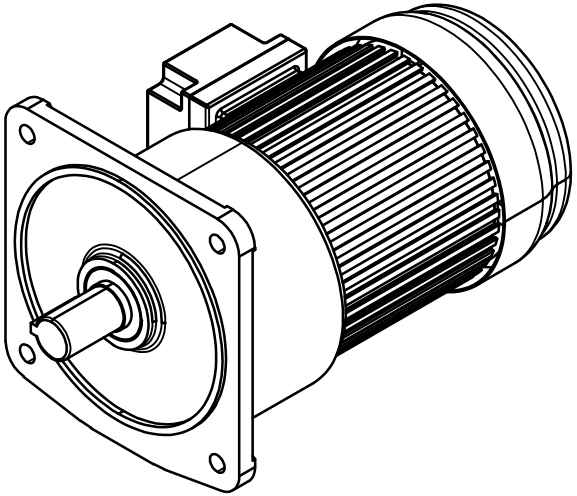

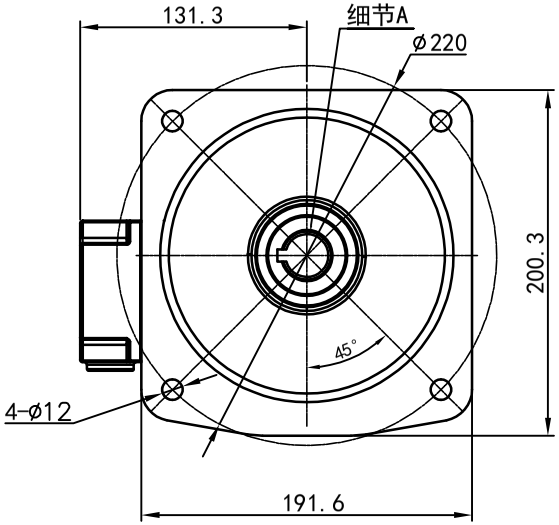

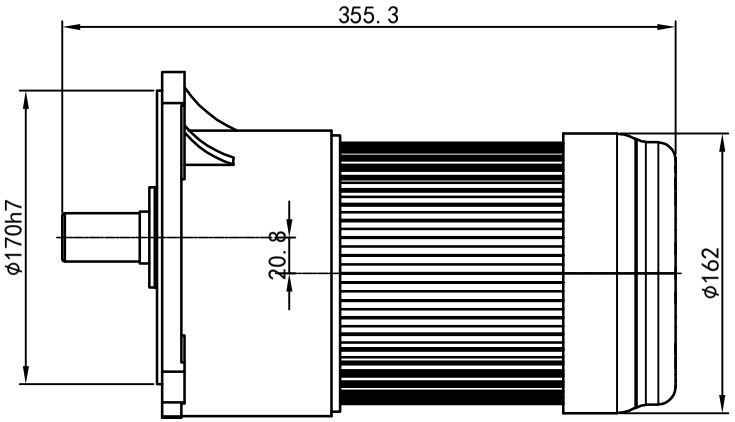

功率:0.4kw （1/2HP）
极数:4P
电压:3相220V/380V
接法:△/ Y
频率:50Hz/60Hz
减速比:100~165
扭矩:225.4~355.74 Nm

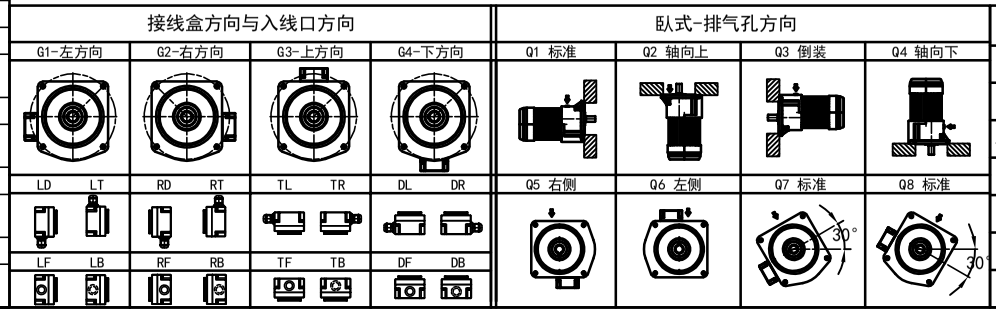

标记	处数	分区	更改文件号	签名	年月日
设计	Q.H.W	2023/11/13	标准化		
校对			版本	V1.0	
审核					
工艺			批准		

选型技术号

OPG OUBANG www.oubang-motor.com

浙江欧邦电机有限公司

GV 立式小齿轮马达

视图方式	重量	比例
	14.68KG	1:4
共 1 张 第 1 张		A4

GV28-400w（缩框型）

备(底)用件登记
日底图总号
底图总号
签字
日期