型号:GV-28-200-i-S-B-G3-TL

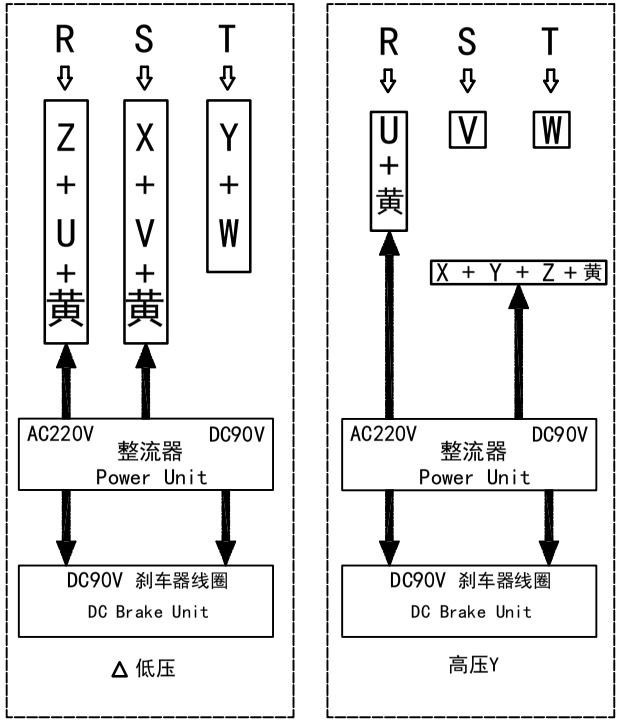

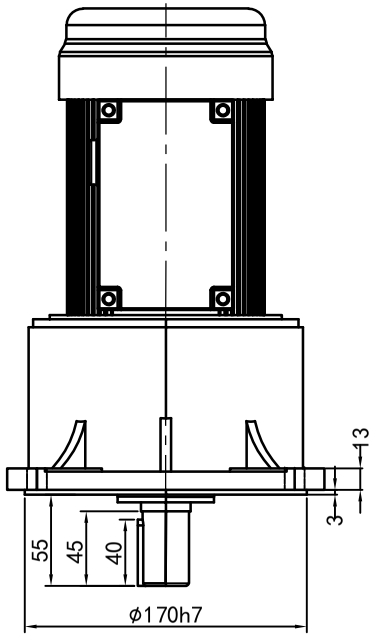

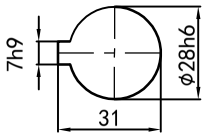

輸出軸
細節A 比例2:1

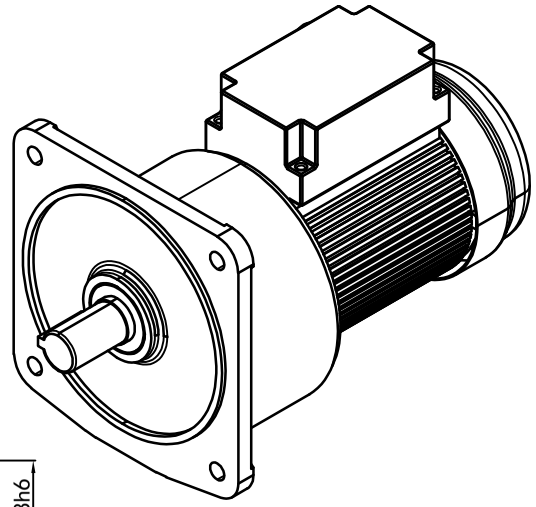

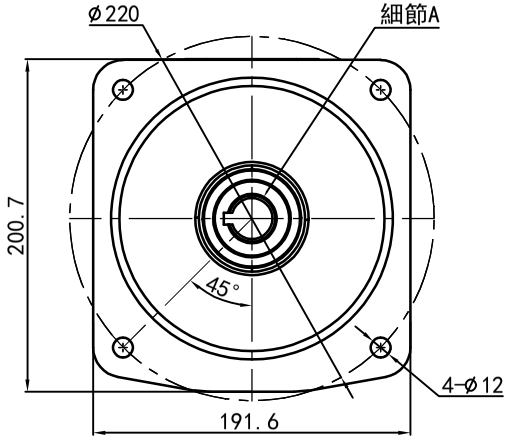

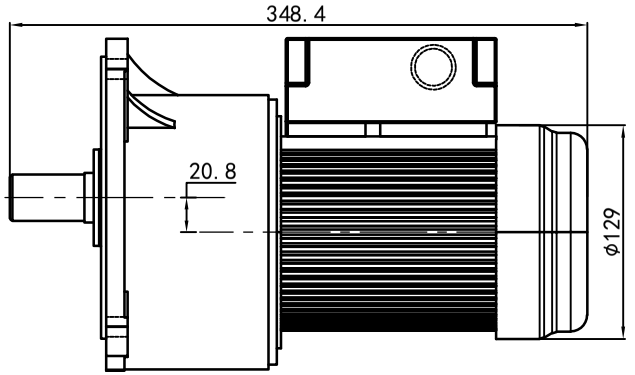

功率:0.2kw (1/4HP)
极数:4P
电压:3相220V/380V
接法:Δ/ Y
频率:50Hz/60Hz
減速比:100~200
扭矩:112.7~224.42 Nm

接线盒方向与入线口方向				臥式-排气孔方向			
G1-左方向	G2-右方向	G3-上方向	G4-下方向	Q1 标准	Q2 轴向上	Q3 倒装	Q4 轴向下
LD LT	RD RT	TL TR	DL DR	Q5 右侧	Q6 左侧	Q7 标准	Q8 标准
LF LB	RF RB	TF TB	DF DB				

标记	处数	分区	更改文件号	签名	年月日	选型技术号
设计	Q.H.W	2023/9/1	标准化			
校对			版本	V1.0		
审核						
工艺			批准			

OPG OUBANG
www.oubang-motor.com

浙江欧邦电机有限公司

GV 立式小齿轮马达

视图方式	重量	比例
	11.48KG	1:5
共 1 张 第1张		A4

GV28-200w-S-B

借(通)用件登记
旧底图总号
底图总号
签字
日期